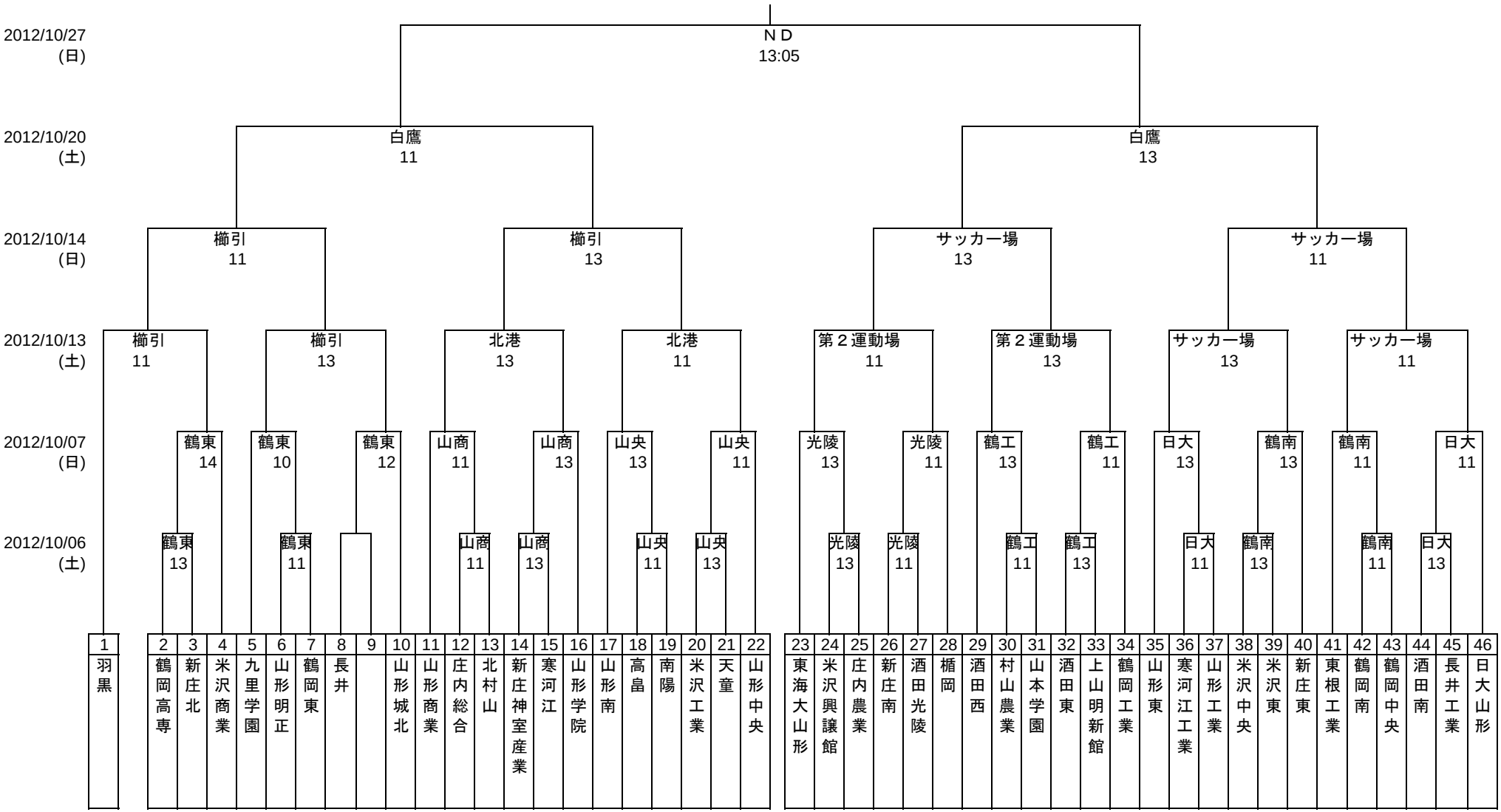第９１回全国高校サッカー選手権大会山形県大会組組合せ